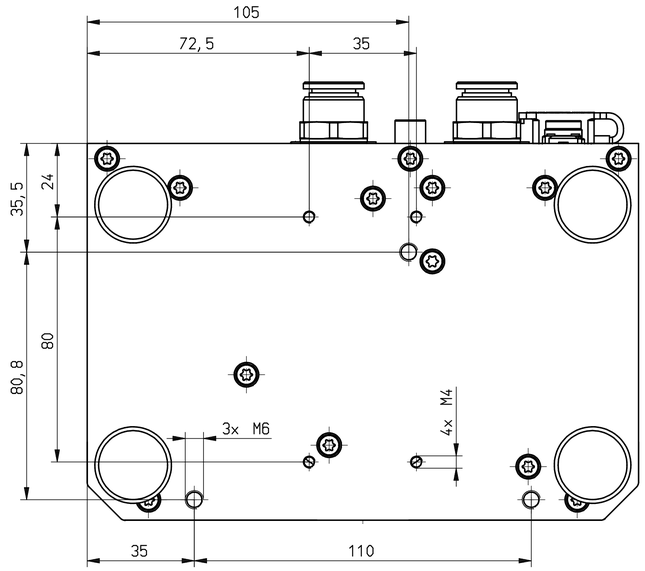
105
72,5
35
35,5
24
80
80,8
3x M6
4x M4
35
110

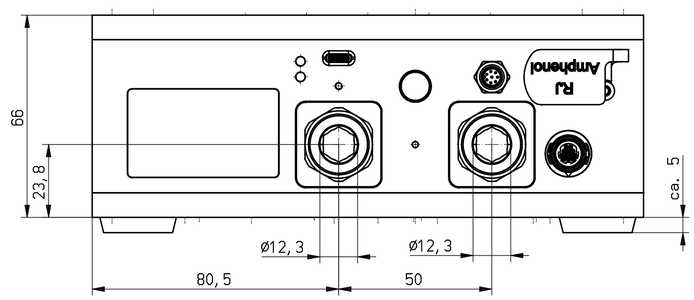
66
23,8
ca. 5
ø12,3
ø12,3
80,5
50
RJ
Amphenol

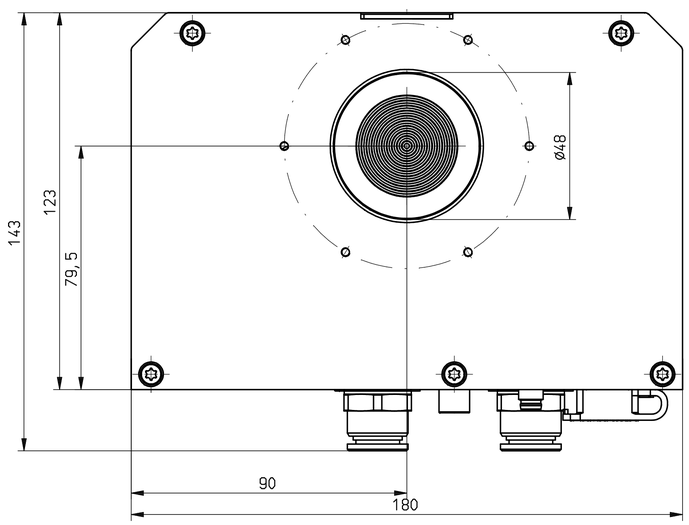
143
123
79,5
ø48
90
180