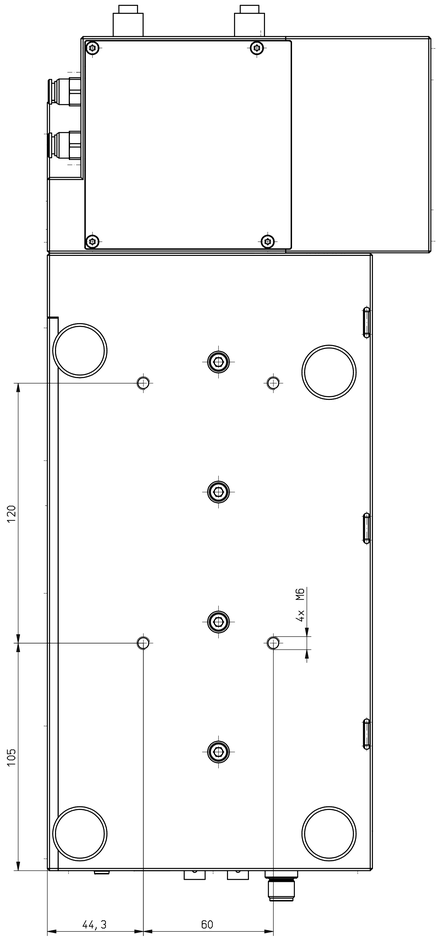

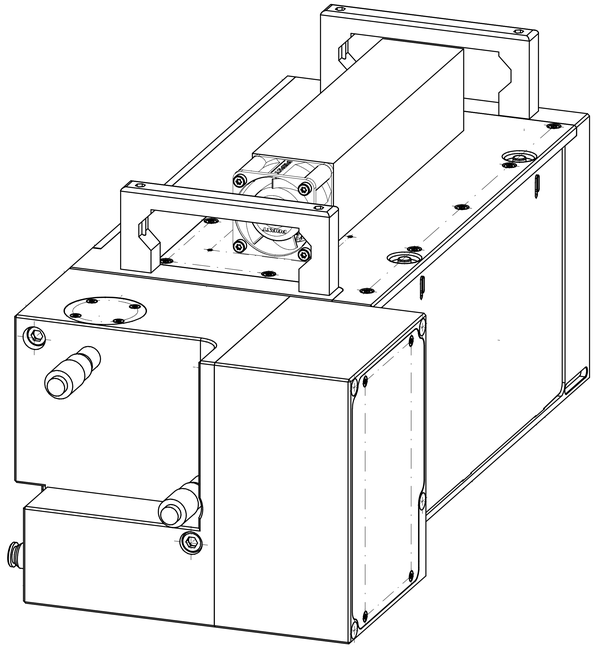

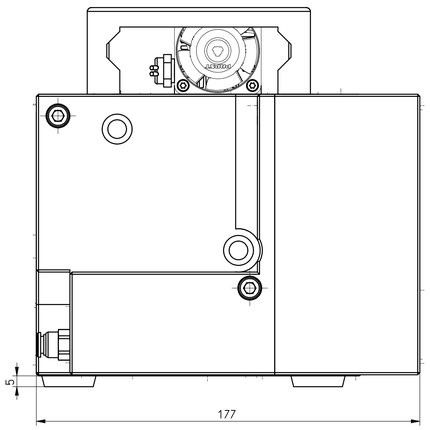

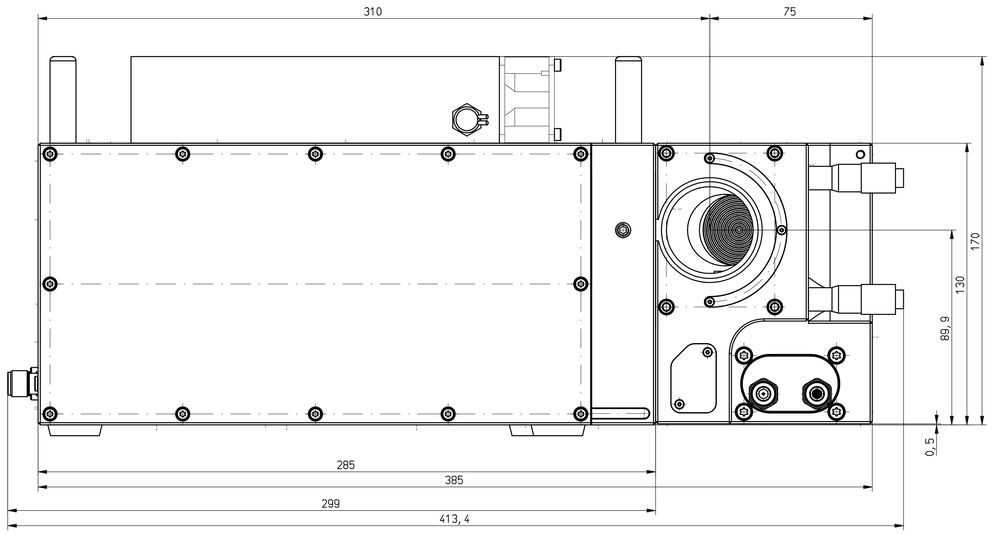

Ansprechpartner in der Konstruktion
Christian Gerhardt-Nickels / Volker Kast
c.gerhardt@primes.de / v.kast@primes.de
+49 6157 9876-143 / +49 6157 9876-116

Zeichnungs-Nr. und Index an vorgegebener Stelle anbringen.

PRIMES

Verbindlichkeit nach DIN ISO 8015

Maßstab 1 : 1

Datei: LQM-PLUS.SZA

Allgemeintoleranz: ISO 2768-f

0,1	1,5	2,5	10	50	150
±0,05	±0,1	±0,15	±0,5	±2	±3

Werkstoff-Nr.:

Material:

	Datum	Name
Bearb.	15.07.2020	Sebi Ewen
Gepr.		
Norm		
Dreh-Info	RECHTS	Tangens

Art-Nr.: 855-000-400, 855-000-430

Zeichnungsänderung mit <,> gekennzeichnet

LQM-P-500

Hauptabmaßzeichnung

Zeichnungs-Nr.:

Blatt 1 Bl.

Index-Nr.	Index	Änderung	Datum	Name	Urspr.	Ers. f.	Ers. durch

15.07.2020